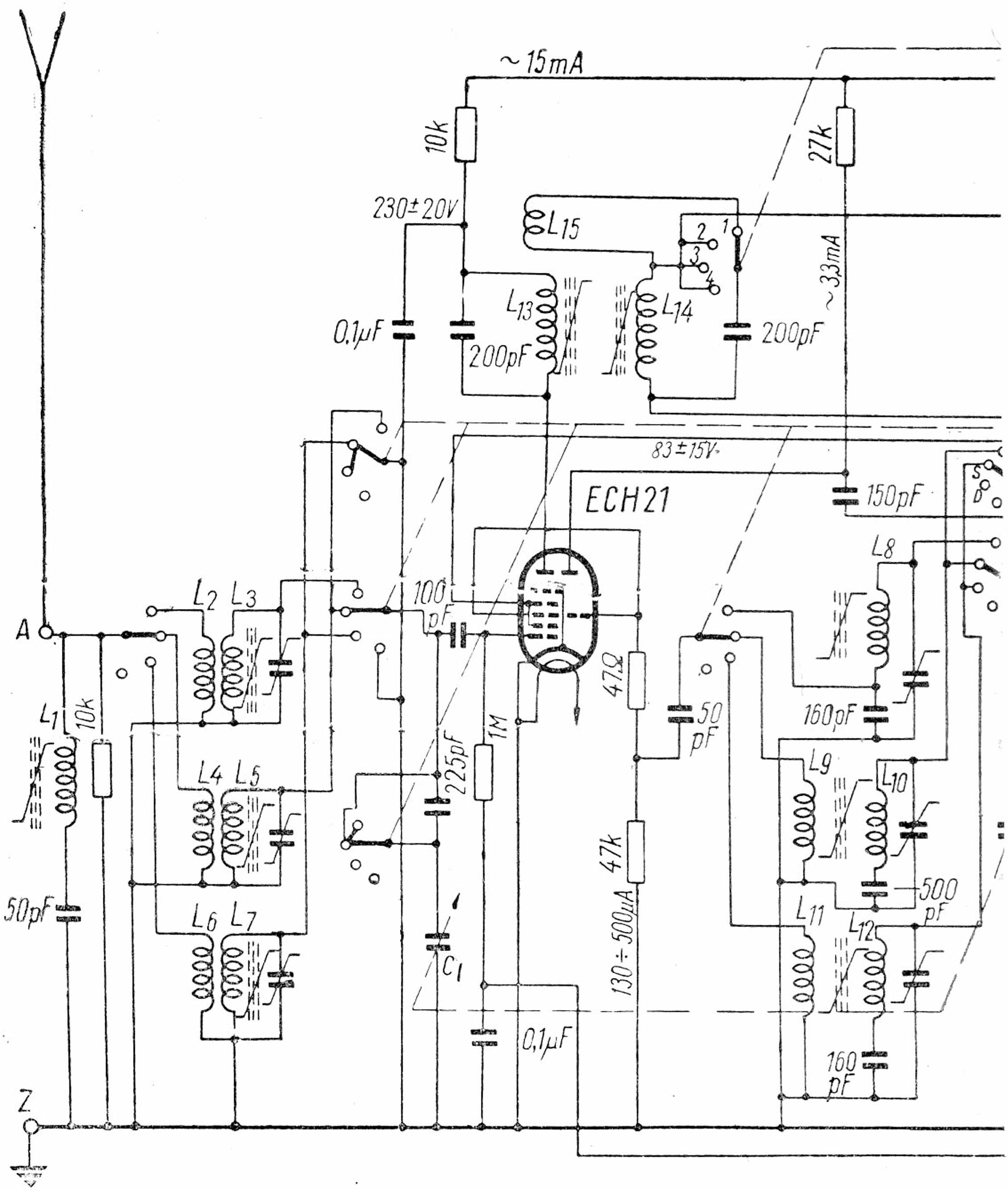
~15mA
10k
27k
230±20V
L15
2
1
3
4
L13
L14
~33mA
0,1μF
200pF
200pF
83±15V
150pF
ECH21
S
D
L8
A
L2 L3
100 pF
47Ω
50 pF
160pF
L1
10k
L4 L5
225pF
1M
L9
L10
47k
500 pF
50pF
L6 L7
L11
L12
130÷500μA
C1
0,1μF
160 pF
Z

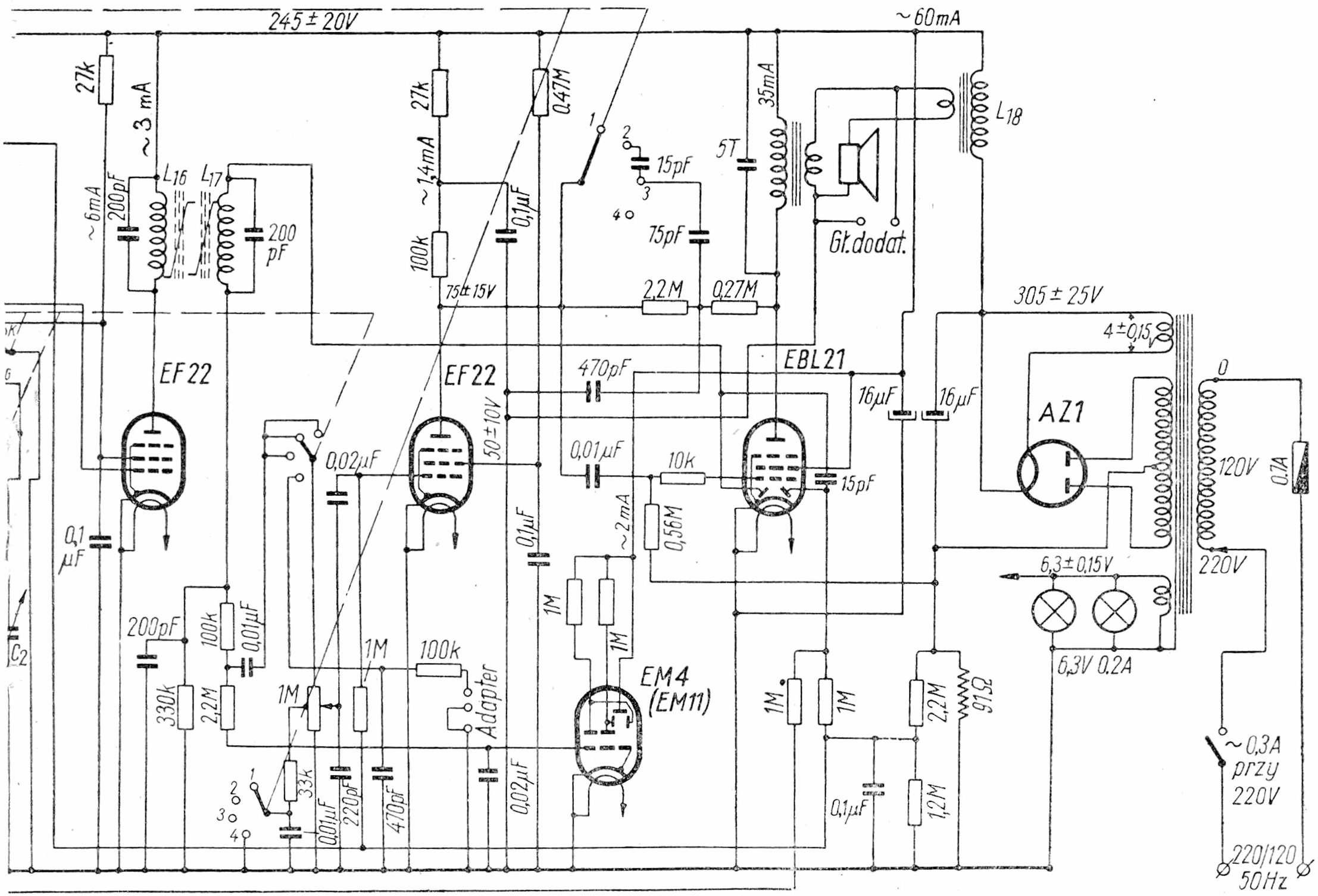
245 ± 20V
~60mA
27k
~3 mA
~6mA
200pF
L16
L17
200 pF
27k
~1,4mA
100k
75±15V
0,47M
0,1µF
15pF
75pF
5T
35mA
L18
Gł.dodat.
2,2M
0,27M
305 ± 25V
4±0,15V
0
120V
220V
0,7A
EF22
EF22
470pF
EBL21
16µF
16µF
AZ1
50±10V
0,02µF
0,01µF
10k
15pF
0,1µF
~2mA
0,56M
0,1 µF
6,3±0,15V
6,3V 0,2A
200pF
100k
0,01µF
330k
2,2M
1M
100k
1M
Adapter
EM4
(EM11)
1M
1M
1M
1M
2,2M
91Ω
33k
0,01µF
220pF
470pF
0,02µF
0,1µF
1,2M
~0,3A
przy
220V
220/120
50Hz
C2