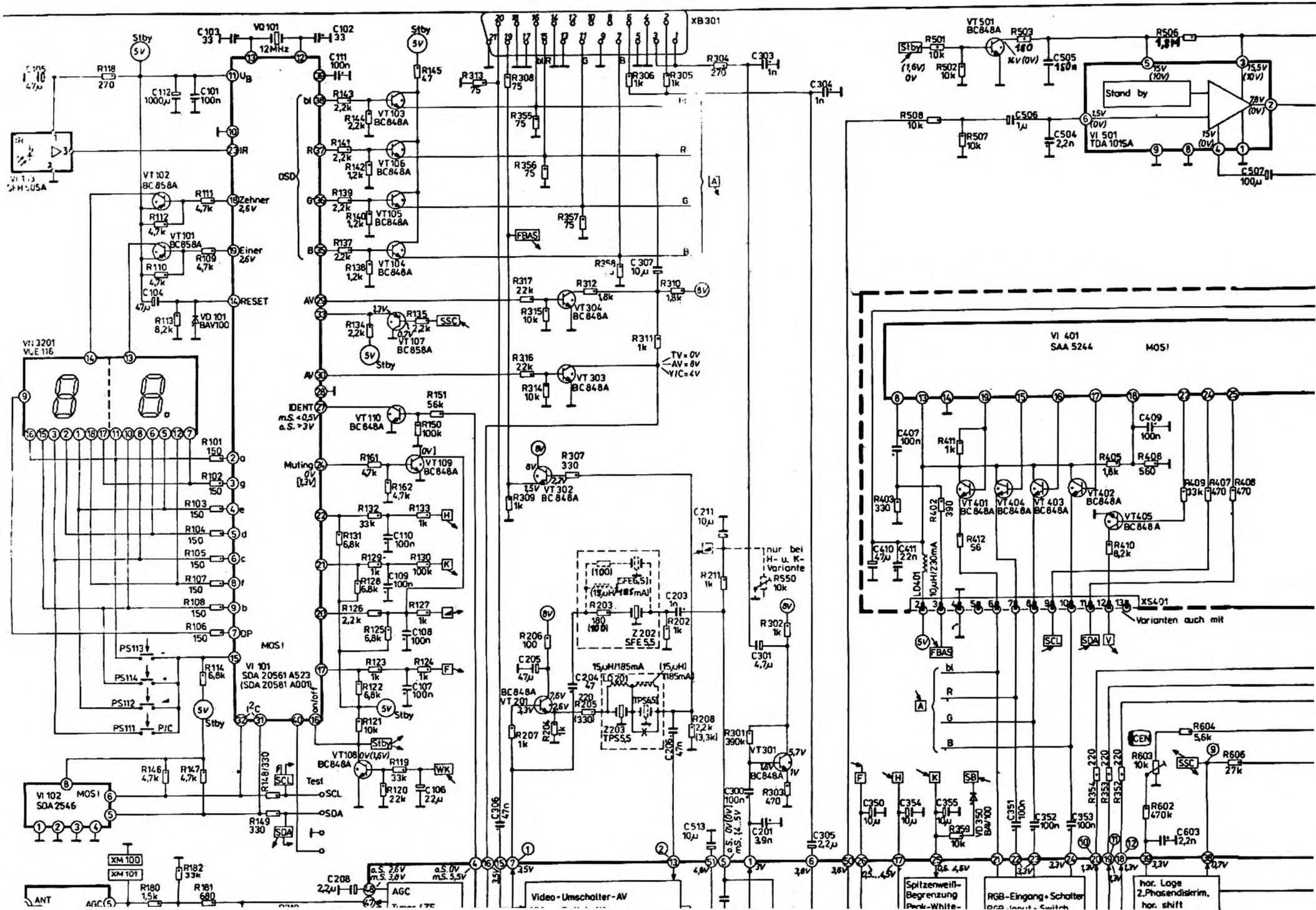
VI 101
SDA 20561 A523
(SDA 20581 A001)
VI 102
SDA 2546
VI 401
SAA 5244
VI 501
TDA 1015A
Stand by
XB 301
VD 101
12MHz
Zehner
Einer
RESET
IDENT
Muting
Test
SCL
SDA
FBAS
SSC
AGC
Video-Umschalter-AV
Spitzenweiß-Begrenzung
Peak-White-
RGB-Eingang+Schalter
RGB-input+Switch
hor. Lage
2.Phasendiskrim.
hor. shift
nur bei H- u. K-Variante
Varianten auch mit
MOS!

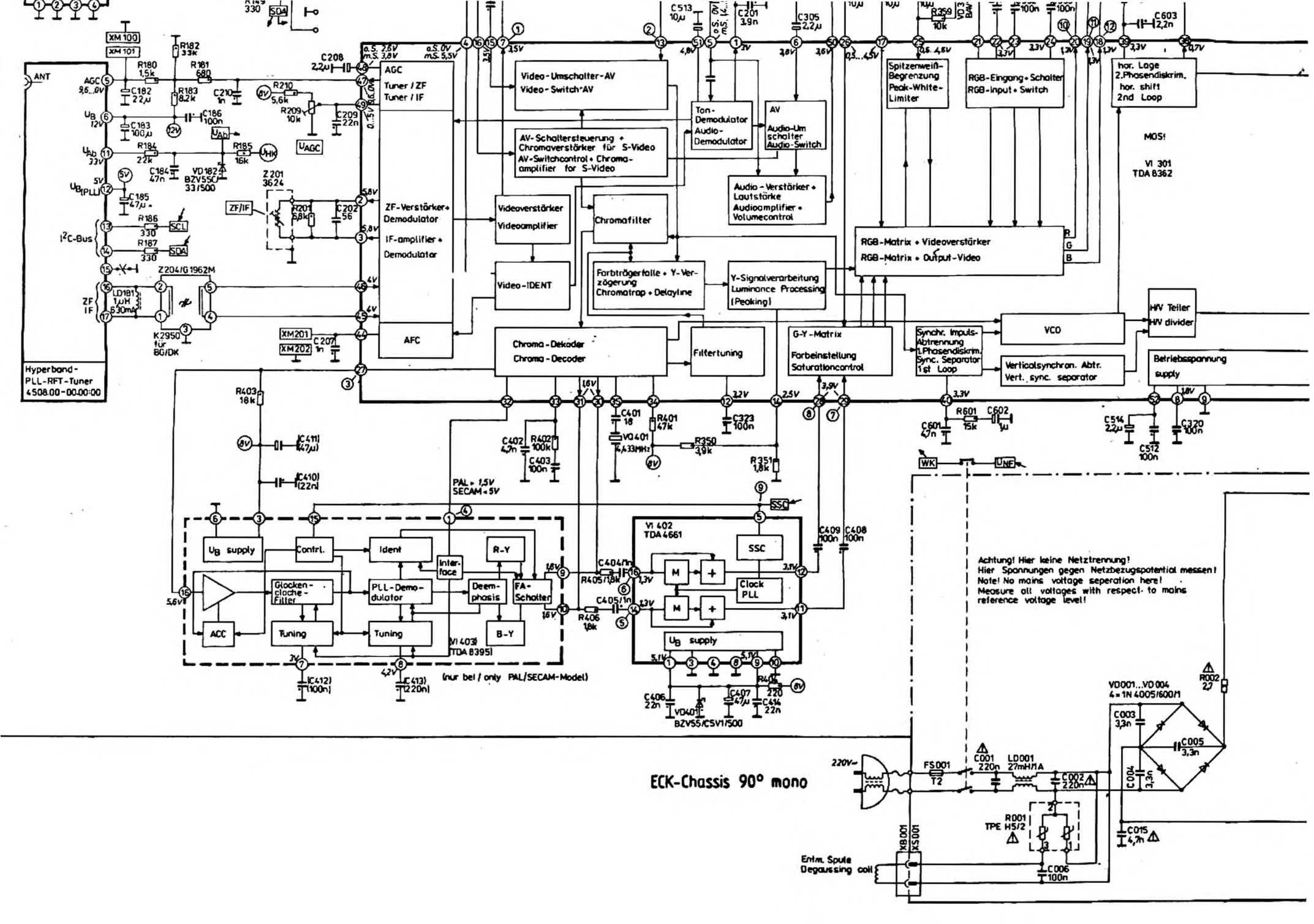
ECK-Chassis 90° mono
Hyperband-PLL-RFT-Tuner 4508.00-00.00:00
ANT
AGC
Tuner / ZF
Tuner / IF
ZF-Verstärker + Demodulator
IF-amplifier + Demodulator
AFC
Video-Umschalter-AV
Video-Switch-AV
AV-Schaltersteuerung + Chromaverstärker für S-Video
AV-Switchcontrol + Chroma-amplifier for S-Video
Ton-Demodulator
Audio-Demodulator
AV
Audio-Umschalter
Audio-Switch
Spitzenweiß-Begrenzung
Peak-White-Limiter
RGB-Eingang + Schalter
RGB-Input + Switch
hor. Lage 2. Phasendiskrim. hor. shift 2nd Loop
MOS!
VI 301
TDA 8362
Videoverstärker
Videoamplifier
Chromafilter
Audio-Verstärker + Lautstärke
Audioamplifier + Volumecontrol
RGB-Matrix + Videoverstärker
RGB-Matrix + Output-Video
Video-IDENT
Farbträgerfalle + Y-Verzögerung
Chromatrap + Delayline
Y-Signalverarbeitung
Luminance Processing
(Peaking)
Chroma-Dekoder
Chroma-Decoder
Filtertuning
G-Y-Matrix
Farbeinstellung
Saturationcontrol
Synchr. Impuls-Abtrennung 1. Phasendiskrim. Sync. Separator 1st Loop
VCO
HV Teiler
HV divider
Verticalsynchron. Abtr.
Vert. sync. separator
Betriebsspannung
supply
I²C-Bus
SCL
SDA
ZF/IF
K2950 für BG/DK
Z204/G1962M
Z201 3624
VD182 BZV55C 33/500
XM100
XM101
XM201
XM202
PAL = 1,5V
SECAM = 5V
VI 403
TDA 8395
(nur bei / only PAL/SECAM-Model)
Ub supply
Contrl.
Ident
Interface
R-Y
B-Y
Glocken-cloche-Filter
PLL-Demodulator
Deemphasis
FA-Schalter
ACC
Tuning
VI 402
TDA 4661
SSC
Clock PLL
VD401 BZV55/C5V1/500
Achtung! Hier keine Netztrennung!
Hier Spannungen gegen Netzbezugspotential messen!
Note! No mains voltage seperation here!
Measure all voltages with respect to mains reference voltage level!
220V~
FS001 T2
C001 220n
LD001 27mH/1A
C002 220n
VD001...VD004 4 = 1N 4005/600/1
R002 2,7
C003 3,3n
C005 3,3n
C004 3,3n
R001 TPE H5/2
C015 4,7n
C006 100n
XB001
XS001
Entm. Spule
Degaussing coil

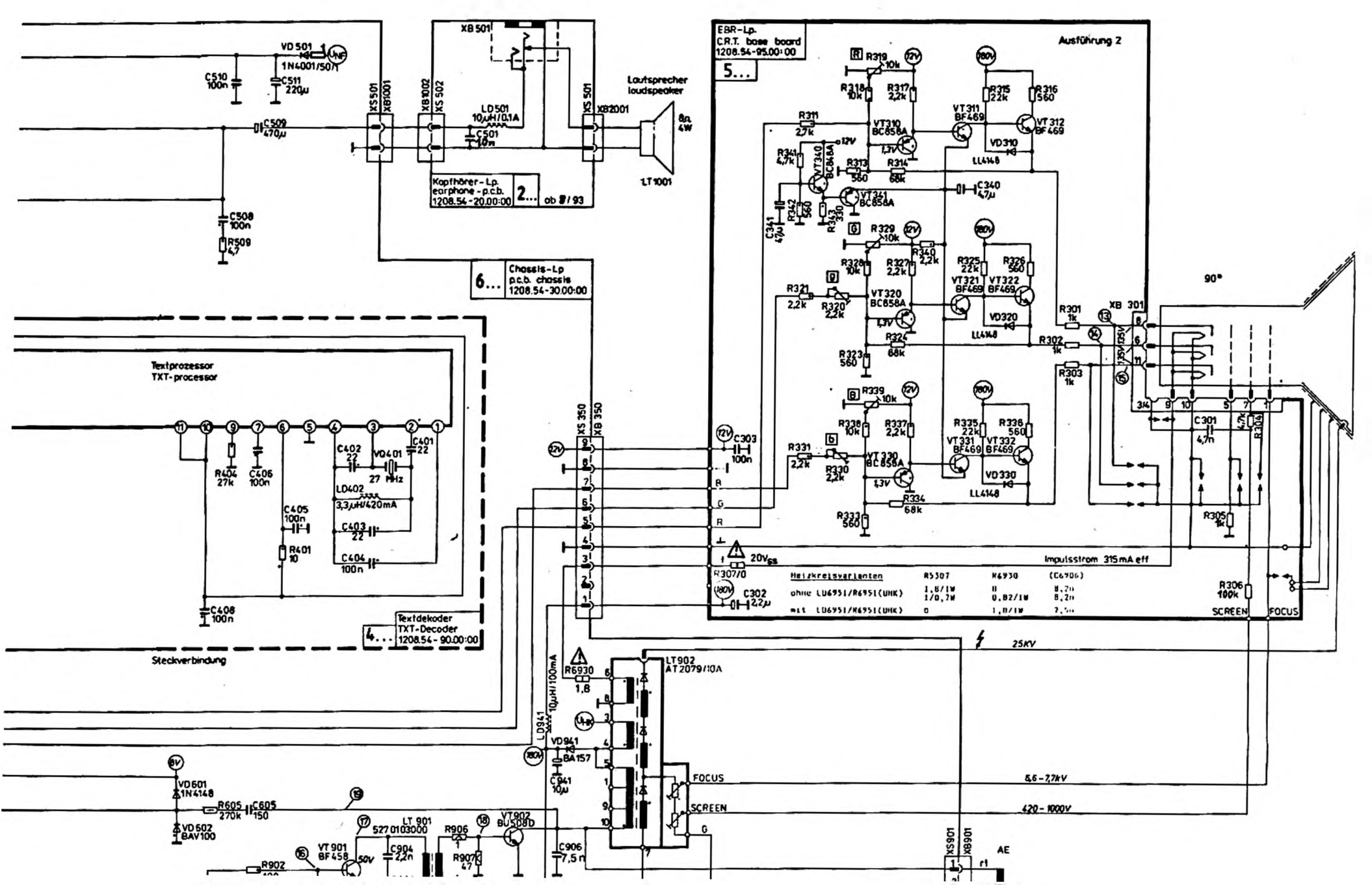
EBR-Lp.
C.R.T. base board
1208.54-95.00:00
5...
Ausführung 2
Kopfhörer-Lp.
earphone-p.c.b.
1208.54-20.00:00
2...
ab 8/93
Chassis-Lp
p.c.b. chassis
1208.54-30.00:00
6...
Textprozessor
TXT-processor
Textdekoder
TXT-Decoder
1208.54-90.00:00
4...
Steckverbindung
Lautsprecher
loudspeaker
LT 1001
LT 902
AT 2079/10A
LT 901
527 0103000
VT 901
BF 458
VT 902
BU508D
VD 601
1N4148
VD 602
BAV100
VD 941
BA157
FOCUS
SCREEN
25KV
5,6-7,7kV
420-1000V
Impulsstrom 315mA eff
90°
AE

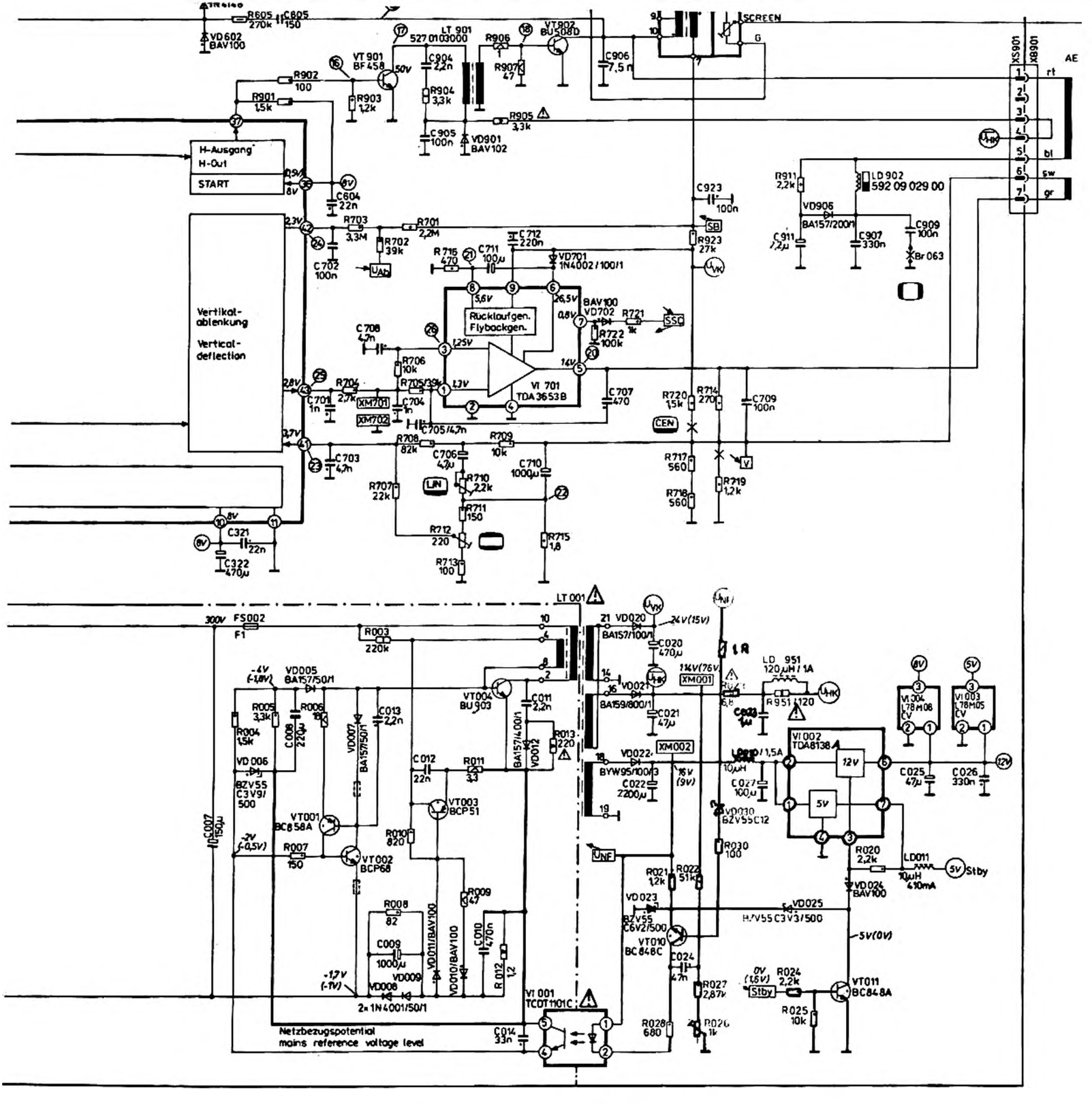
H-Ausgang
H-Out
START
Vertikal-
ablenkung
Vertical-
deflection
Rücklaufgen.
Flybackgen.
VI 701
TDA3653B
LT 901
5270103000
VT 901
BF458
VT902
BU508D
SCREEN
G
XS901
XB901
AE
rt
bl
sw
gr
LD 902
592 09 029 00
Br 063
LT 001
FS002
F1
300V
VD020
BA157/100/1
VD021
BA159/800/1
BYW95/100/3
VD005
BA157/50/1
VT004
BU303
VT001
BC858A
VT002
BCP68
VT003
BCP51
VI 001
TCOT1101C
VI 002
TDA8138
VI 004
L78M08
VI 003
L78M05
VT010
BC848C
VT011
BC848A
VD025
BZV55C3V3/500
VD024
BAV100
LD011
10µH
410mA
Stby
5V(0V)
Netzbezugspotential
mains reference voltage level